půdorys 3np

1:100, půdorys

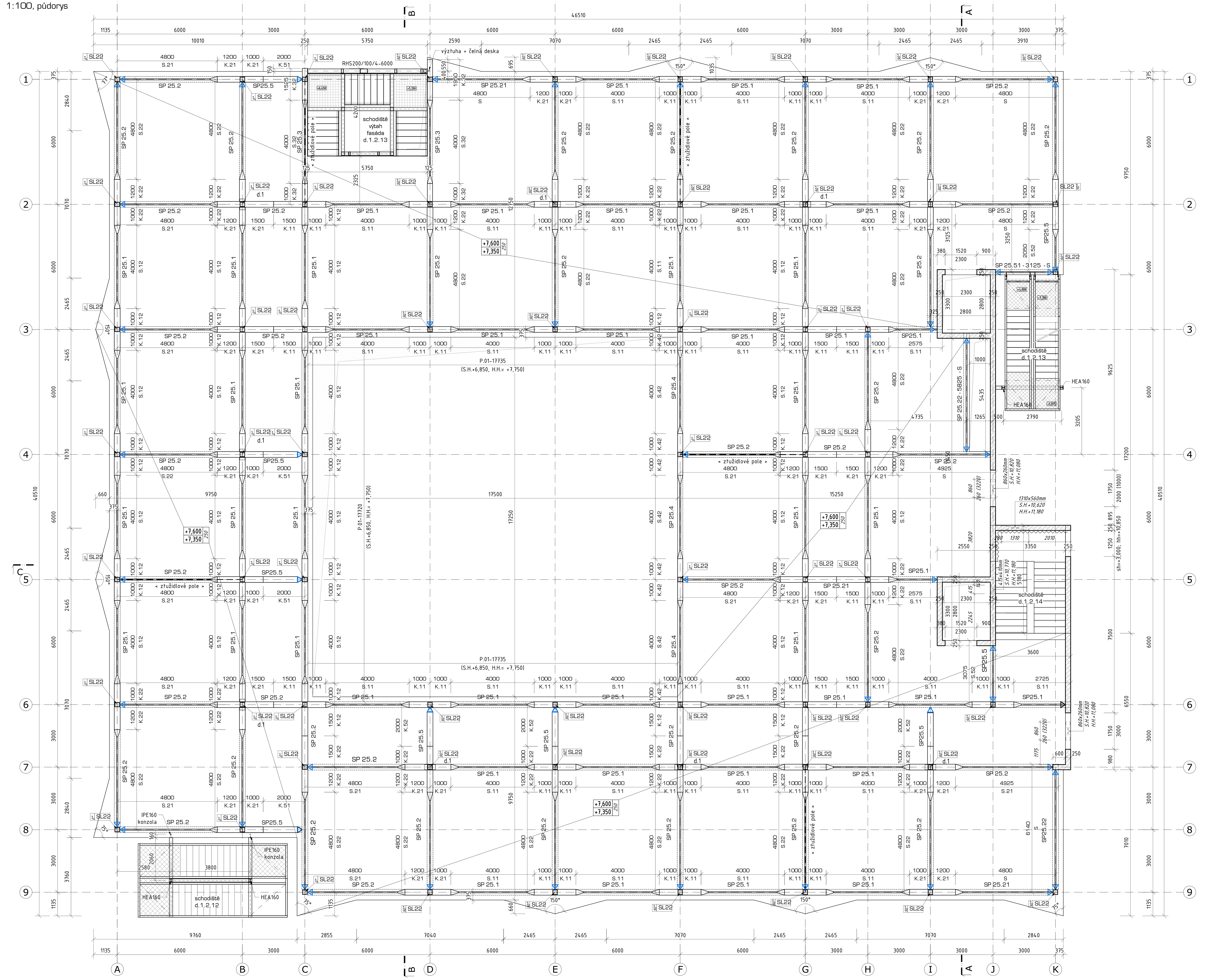

Dimenze sloupů OBK (SL)

Průřezy H...(válcované/svařované)
α=0°

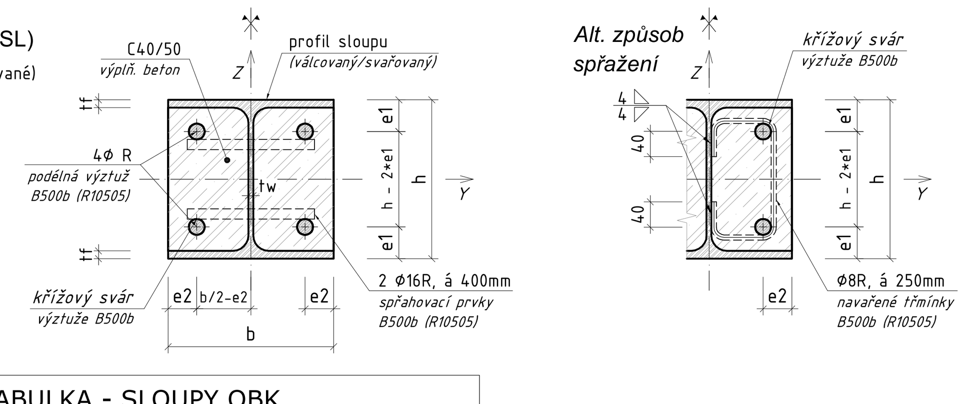

Alt. způsob spřažení

TABULKA - SLOUPY OBK

Ozn. sloupu na výkrese	profil	výztuž B500b	b [mm]	h [mm]	tf [mm]	tw [mm]	e1 [mm]	e2 [mm]
SL 26	HEA 260	4x Ø22 R	260	250	12,5	7,5	45	45
SL 24	HEA 240	4x Ø22 R	240	230	12	7,5	45	45
SL 22	HEA 220	4x Ø16 R	220	210	11	7	40	40

Průřez kruhový - SL1 / Průřez kruhový - SL3

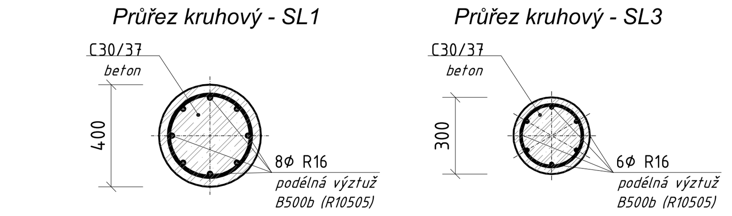

materiál, návrh: _podrobněji viz technická zpráva _d.1.2.01 a statický výpočet _d.1.2.02

třída provedení: **EXC2,** tolerance dle přílohy D normy ČSN EN 1090-2

ocel: **S 235 J2** (11 373), dle EN 10025-2
rozdělení ocelí lze vyčíst i ve výkaze materiálů (d.1.2.16)

beton:
C 25/30 XC2 XA1 _základové konstrukce (piloty, hlavice), neizolované k. spodní stavby
C 30/37 XF2 XC3 _sloupy žb neizolované konstrukce, základové jímky
C 30/37 XC1 _monolitické konstrukce - horní i spodní stavba
C 40/50 XC1 _výplňový beton OB spřažených profilů
C 12/15 X0 (podkladní beton)

výztuž: B 500b, B 500a dle ČSN 10080

spoje OK/OBK: Dílenské spoje - svařování - tupé svary 1/2 V nebo K s plným průvarem kořene.
Montážní přípoje OBK/OK - šroubové spoje se šrouby (8.8) a šroubové třecí spoje s předpínanými HV šrouby (10.9)

spřažení: betonářská výztuž B 500b (ocelobet. průřezy SL, SP); spřažení se SD pomocí horní výztuže desky
vybrané prvky OBK/OK spřaženy / ukotveny pomocí trnů (Kolíky s hlavou - ISO 13918:2007-SD1)

kotvení OK/OBK: ocelové desky a přípojné prvky s chemickými kotvami; sloupy kotveny přímo do ZK / spod. stavby

povrch. ochrana: nátěrový systém OK(OBK) - dle ISO 12944 - stupeň.k.a.p.: C2 (vnitřní)/C3 (venkovní);
! obetonovávané plochy OK se nesmí natírat! (musí být očištěny a odmaštěny)
vnější ocelové schodiště bude chráněno žárovým zinkováním, provedeným plně v souladu s normovým předpisem ČSN EN ISO 1461;
protikorozní ochrana odpovídat stupni korozní agresivity daného prostředí podle ISO 12944-2. V souladu s touto normou navrhujeme následující jednotný stupeň agresivity prostředí (SAP):
C3 ... neizolované a venkovní OK vystavené povětrnosti
C2 ... opláštěné a tepelně izolované OK uvnitř budovy

požární odolnost: OBK navrženy s požadovanou odolností R(EI): **1np R45; 2np R60; 3np R30** (dle PBř)

normy pro návrh / provádění: ČSN EN 1990, ČSN EN 1991, ČSN EN 1992, ČSN EN 1993, ČSN EN 1994, ČSN EN 1997 / ČSN EN 1090 (-1÷4), ČSN EN 14399-4, ČSN EN 206, ČSN EN 13 670, ČSN EN 24016, ČSN EN ISO 17 660, ČSN EN 13 369

poznámky:

- před realizací předmětné stavby musí být vypracována **dodavatelská dokumentace stavby (DD/vmd)**, kterou musí odsouhlasit GP a odpovědný projektant statiky. Doporučuje se zajištění autorského dozoru statika nad prováděním HNK a založení stavby.
- před realizací předmětné stavby musí být provedena kontrola projektu STAtiky (založení + spod. stavby) / popř. revize DPS dle **IG průzkumu**!
- spřažené stropní konstrukce musí být při betonáži **montážně podepřeny** (stojkovány)! SP/PR stojkovány minimálně ve 1/3 rozpětí.
- pracovní spára bet. k.cí je uvažována ve spodní i horní úrovni stropní desky.
- otvory a průchody v konstrukcích je potřeba koordinovat s výkresy ASŘ a s v. příslušných profesí; výztuž kolem otvorů/průchodek/apod. rozhodnout.
- nejasnosti v návrhu, řešení, kolize, nově zjištěné skutečnosti a případné problémy je nutno konzultovat se statikem!
- nenosné stavební, fasádní a výplňové konstrukce je nutné shora dilatovat, aby nedocházelo k přenosu zatížení od nosné k-ce; obvodové zdivo bude kotveno k OBK sloupům
- Primární nosné konstrukce splňují kritéria požární odolnosti R dle projektu PBř (d.1.3) _R 30÷R 90 (1.np), R 60 (2.np), R 30 (3.np + střecha). Sloupy 1.np v ose 5 , spožadovanou požární odolností R90 musí být opatřeny požárním SDK obkladem dle návrhu technika požární bezpečnosti staveb.
- ocelové příčle konstrukce výtahové šachty v ose C-D a prosklené fasády v ose 1 musí být zkoordinovány s požadavky vybranou technologií výtahů a s požadavky na konstrukci LOP/zasklení.
- Pozice montážního nosníku ocelové výtahové šachty a montážních ok výtahů žb šachet musí být zkoordinovány s požadavky technologie.
- Výztuhy pro připojení ocelového obslužného schodiště v ose J-K a příčlí LOP v ose 1 budou z výroby součástí SP 25.5.
- spodní a horní hrany otvorů jsou kótovány od úrovně horní hrany žb desek
- veškeré průchodky, chráničky a speciální prvky budou osazeny před betonáží do bednění
- rozdělovací výztuž a konstrukční zásady se řídí požadavky normy ČSN EN 1992, ČSN 73 1201

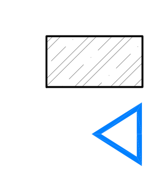

železobetonové konstrukce

kloubový přípoj

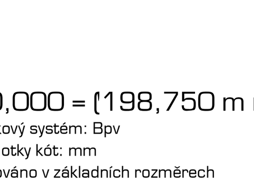

±0,000 = (198,750 m n.m. BpV)
výškový systém: Bpv
jednotky kót: mm
kótováno v základních rozměrech

Dimenze profilů skrytých příčlí (SP)

- svařované profily Isn: S, K
- tl. stropní desky: 250 mm

S - střední část / K - koncová část

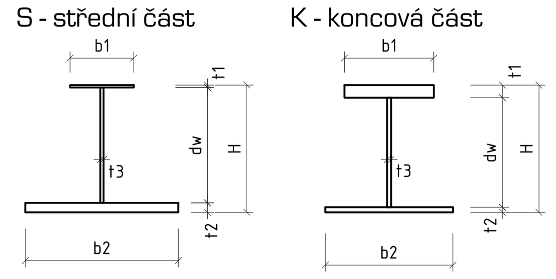

TABULKA - SP/PR (I-sn: S+K)

Ozn. profilu na výkrese	H [mm]	b1 [mm]	t1 [mm]	b2 [mm]	t2 [mm]	t3 [mm]	ds [mm]	as [mm]	es [mm]
SP 25.11-S	250	60	8	280	14	8	12	190	33
SP 25.11-K	250	280	16	280	10	8	12	190	38
SP 25.12-S	250	60	8	280	14	8	12	190	33
SP 25.12-K	250	280	16	280	10	8	12	190	50
SP 25.21-S	250	60	8	280	20	8	12	140	33
SP 25.21-K	250	280	22	280	12	10	12	140	38
SP 25.22-S	250	60	8	280	20	8	12	140	33
SP 25.22-K	250	280	22	280	12	10	12	140	50
SP 25.31-S	250	60	8	250	20	8	12	140	33
SP 25.31-K	250	250	22	250	12	10	12	140	38
SP 25.32-S	250	60	8	250	20	8	12	140	33
SP 25.32-K	250	250	22	250	12	10	12	140	50
SP 25.42-S	250	60	8	250	14	8	12	190	33
SP 25.42-K	250	250	16	250	10	8	12	190	50
SP 25.51-S	250	60	6	240	10	6	12	130	33
SP 25.51-K	250	240	12	240	8	8	12	130	38
SP 25.52-S	250	60	6	240	10	6	12	130	33
SP 25.52-K	250	240	12	240	8	8	12	130	50

Det.: Skryté příčle (SP) spřažené se SD, tl. 250 mm

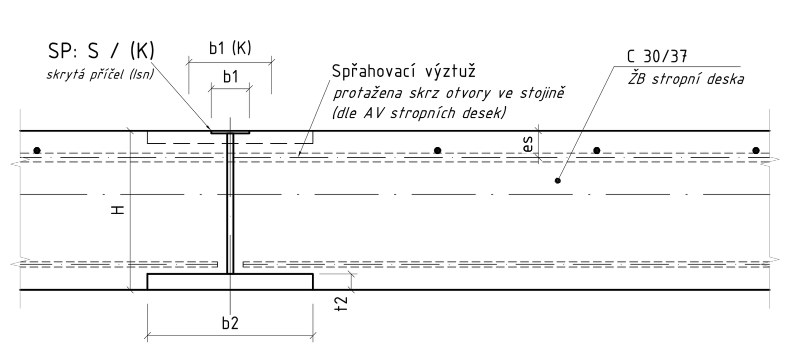

Dimenze profilů skrytých příčlí (**SP**)
- svařované profily Isn: S, K
- tl. stropní desky: 250 mm
ds ...ø výztuže
as ... rozteč výztuže
es ... vzdálenost výztuže od okraje betonu

Standardní svislé ztužidlo - tvar Z1
(křížové ztužidlo, trubkové profily CHS)

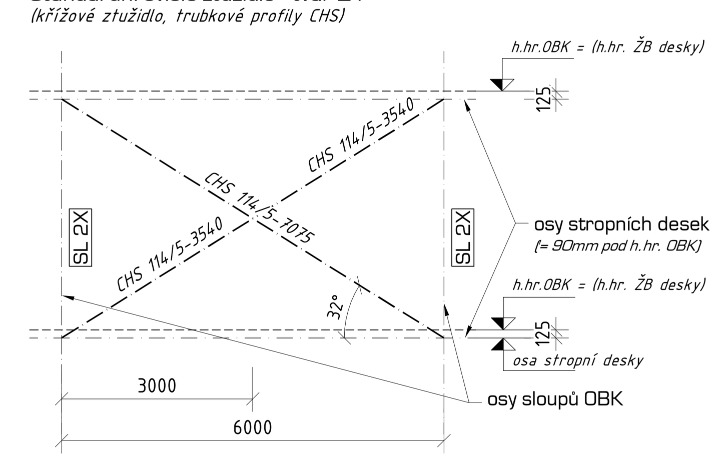

TABULKA - Ztužidla

typ ztužidla (ozn. na výkrese)	profil ztužidla (CHS = TR)	přípoje - VP šrouby: p. střihů	počet a Ø šroubů	přípoj. plechy	$N_{Ed,max}$
Z 1	CHS Ø114/5	n=2	2x M20-8.8	P12+2xP8	150,0 kN

Materiál prvků ztužidel: ***S235*** *(11373)*

Přípoje ztužidel: šroubové spoje (šrouby jakosti 8.8). Rozmístění šroubů dle doporučených roztečí.
Přípoje jsou doporučeny 2 střižné (n=2). Lze je provést i jako 1 střižné (n=1), ale je potřeba adekvátně navýšit počet šroubů a posoudit přípojné plechy na únosnost a možnost ztráty stability.

Navržené šroubové přípoje ztužidel lze nahradit montážním svařovaným přípojem s odpovídající únosností (> N ed,max = návrhová síla ve ztužidlovém prvku).

odpovědný projektant	Ing. Jana Opělová GSM +420 732 900 778, email: jana.opelova@lostade.cz
kontroloval	Ing. Jan Lukáš GSM +420 724 791 227, email: jan.lukas@lostade.cz
vypracoval	Ing. Jana Rumlová GSM +420 608 101 158, email: jana.rumlova@lostade.cz
investor	Město Bohumín, Masarykova 158, Nový Bohumín, 735 81 Bohumín
místo stavby	Bohumín, k.ú. Nový Bohumín, p.č.:476/1
generální projektant	ATRIS s.r.o., Občanská 1116/18, 710 00 Ostrava – Slezská Ostrava
zpracovatel části	LOstade CZ s.r.o., Na Burni 1497/39, 710 00 Ostrava
akce	Bohumínská městská nemocnice - pavilon LDN příjezdová komunikace a parkoviště
část	d.1.2 stavebně konstrukční řešení
obsah	půdorys 3np
datum	01 | 2022
formát	594/820
stupeň	dps
měřítko	1:100
arch. č.	21020
číslo výkresu / revize	07 / 00

LOstade CZ s.r.o.
Na Burni 1497/39, 710 00 Ostrava
IČ: 01427571 / DIČ: CZ01427571
lostadecz@gmail.com
www.lostade.cz

dokumentace je duševním vlastnictvím společnosti LOstade CZ s.r.o.